CHAFFOTEAUX & MAURY

EUROCONDENS DELTA

VUE ECLATEE
CHAUFFAGE DOMESTIQUE
Modèle
EUROCONDENS DELTA

R8202783-08FR - Edition 08 - 02/04/2007

Chauffage Domestique

Code	Ind.	Modèle	Date Début	Date Fin
3650026		EUROCONDENS DELTA 35 FF NAT	06/04	...

100
200
300

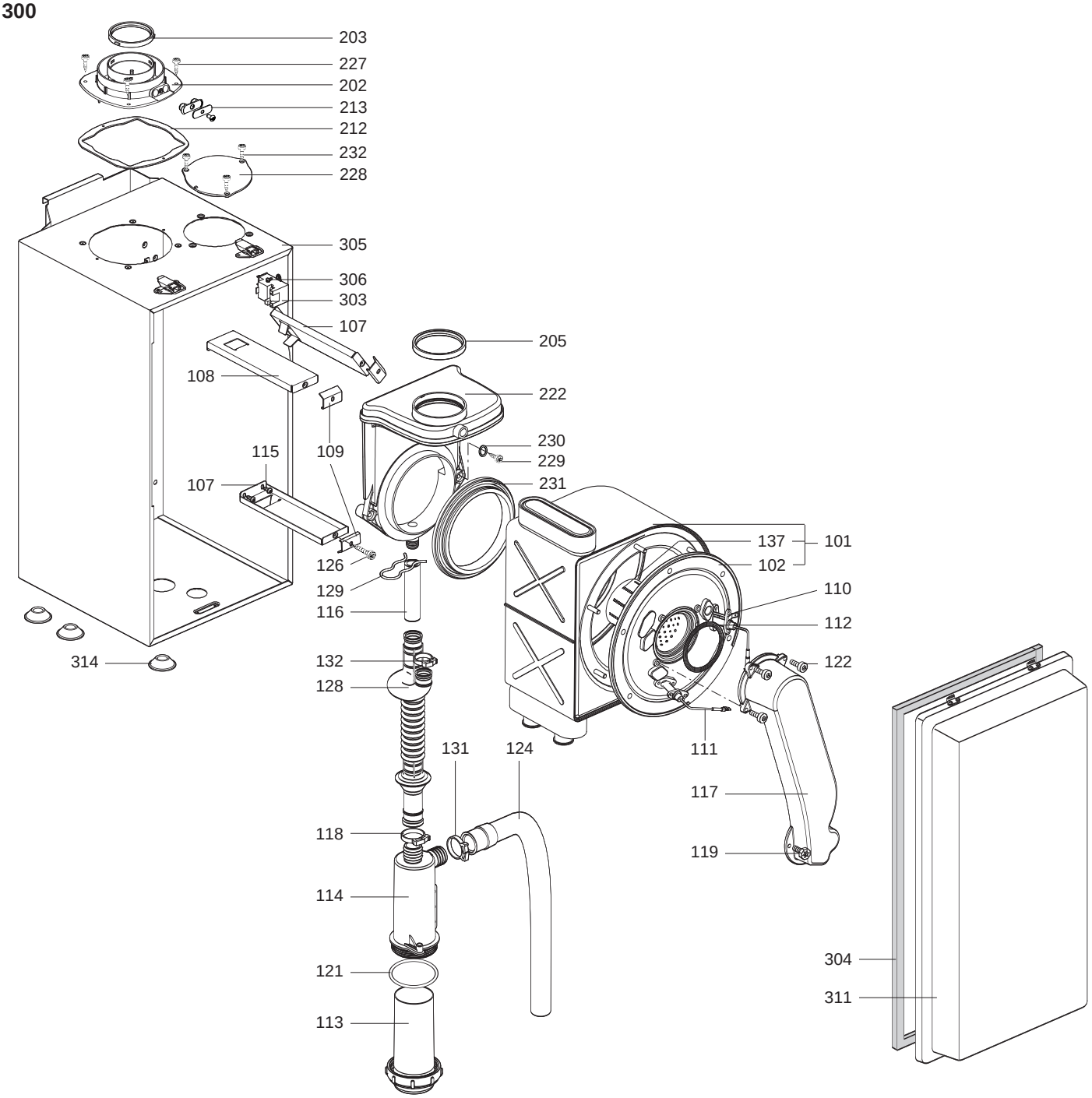

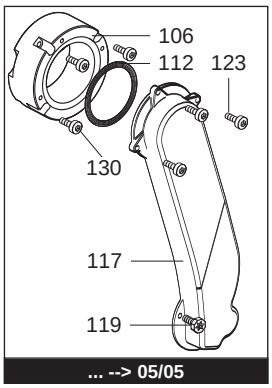

... --> 05/05

Rep.	Désignation	Référence	Autre	Type	EUROCON. DELTA 35 FF		Date de	Date à
0100	**BRULEUR**							
0101	ECHANGEUR 35KW	61314834			■			
0102	PORTE EQUIPEE	61313614			■			
0106	ENTRETOISE	61314842			■			
0107	PATTE DE FIXATION	61314854			■			
0108	PATTE DE FIXATION	61315040			■			
0109	PATTE D'ACCROCHAGE	61306448			■			
0110	ELECTRODE D'ALLUMAGE	61317432			■			
0111	ELECTRODE D'IONISATION	61317433			■			
0112	JOINT DE FORME D:85-66.5-2.5	61314753			■			
0113	BAC SIPHON	65102070			■			
0114	CORPS SYPHON	65102548			■			
0115	VIS A TOLE CBLSX D: 4.2-9.5	61010125			■			
0116	DURIT	61315317			■			
0117	CONDUIT DE MELANGE	60000023			■			
	CONDUIT DE MELANGE	61315368			■			05/05
0118	COLLIER DEMONTABLE 25.3-27.3	61317450			■			
0119	VIS HX M 5-12	61010131			■			
0121	O-RING 3175 EPDM D=44,9MM	990695			■			
0122	VIS D: 5-14	61308782			■			
0123	VIS CLX M 5-20	61017600			■			
0124	TUBE PVC D:19 L:750	61316715			■			
0126	VIS A TOLE CBLSX D: 4.2-25	61010128			■			
0128	RACCORD	65103458			■			
0129	EPINGLE	61305179			■			
0130	VIS CLXS M 5-25	61016601			■			
0131	COLLIER DEMONTABLE 26.5-28.6	61317451			■			
0132	COLLIER DEMONTABLE 21.4-23.0	61317449			■			
0137	BRULEUR 35KW	60000287			■			
0200	**EXTRACTION**							
0202	RACCORD EXTRACTION	61315055			■			
0203	JOINT A LEVRE D:66-58.4-9	61310088			■			
0205	JOINT DE FORME D:66.6	61306029			■			
0212	JOINT DE FORME	61300262			■			
0213	BOUCHON (Pochette)	61306698			■			
0222	BOITIER SORTIE FUMEE	61314748			■			
0227	VIS A TOLE CBLZ D: 4.2-13	60079486			■			
0228	BOUCHON DE RETOUR AIR	991821			■			
0229	VIS A TOLE CBLSX D: 4.2-32	61315056			■			
0230	RONDELLE D: 11.5-6.2-1	60034377			■			
0231	JOINT DE FORME D:129.4	61306030			■			
0232	VIS A TOLE D: 4.8-9.5	61007613			■			
0300	**CAISSON ETANCHE**							
0303	ALLUMEUR	61002105-20			■			
0304	JOINT MOUSSE 12.5x5 L: 2.5M	60081273			■			
0305	CAISSON	61317033			■			
0306	VIS A TOLE CBLSX D: 4.2-9.5	61010125			■			
0311	COUVERCLE CAISSON	61317032			■			
0314	PASSE TUBE	61010109			■			

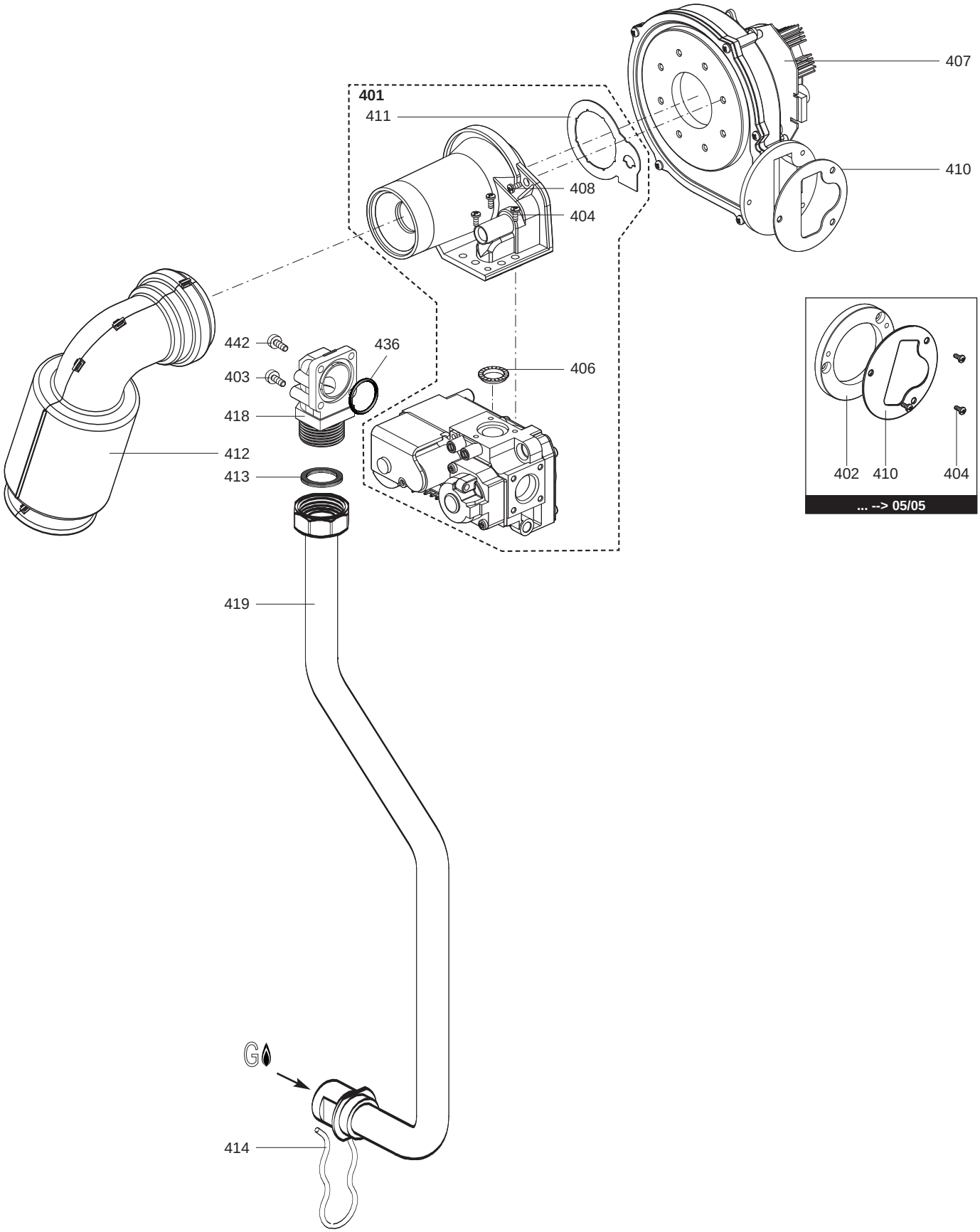
401
411
407
410
408
404
442
436
403
406
418
412
413
402
410
404
... --> 05/05
419
G
414

Rep.	Désignation	Référence	Autre	Type	EUROCON DELTA 35 FF		Date de	Date à
0400	**ARMATURE GAZ**							
0401	VANNE GAZ	61315410			■			
0402	ENTRETOISE	61314750			■			
0403	VIS CLXS M 4-30	61310333			■			
0404	VIS HX M 5-12	61010131			■			
0406	JOINT DE FORME (/Vanne gaz)	61308335			■			
0407	VENTILATEUR	61314434			■			
0408	VIS CLSX M 5-12	61308327			■			
0410	JOINT DE FORME (/Ventilateur)	61306072			■			
0411	JOINT DE FORME (/Venturi)	61307587			■			
0412	SILENCIEUX	61310121			■			
0413	JOINT PLAT D: 24-18.2-1.5	60022835-01			■			
0414	EPINGLE	61305179			■			
0418	RACCORD	61012649			■			
0419	TUBE GAZ	61314828			■			
0436	JOINT TORIQUE D: 22-2.6	60021061-40			■			
0442	VIS CBLSX M 4-12	61015222			■			

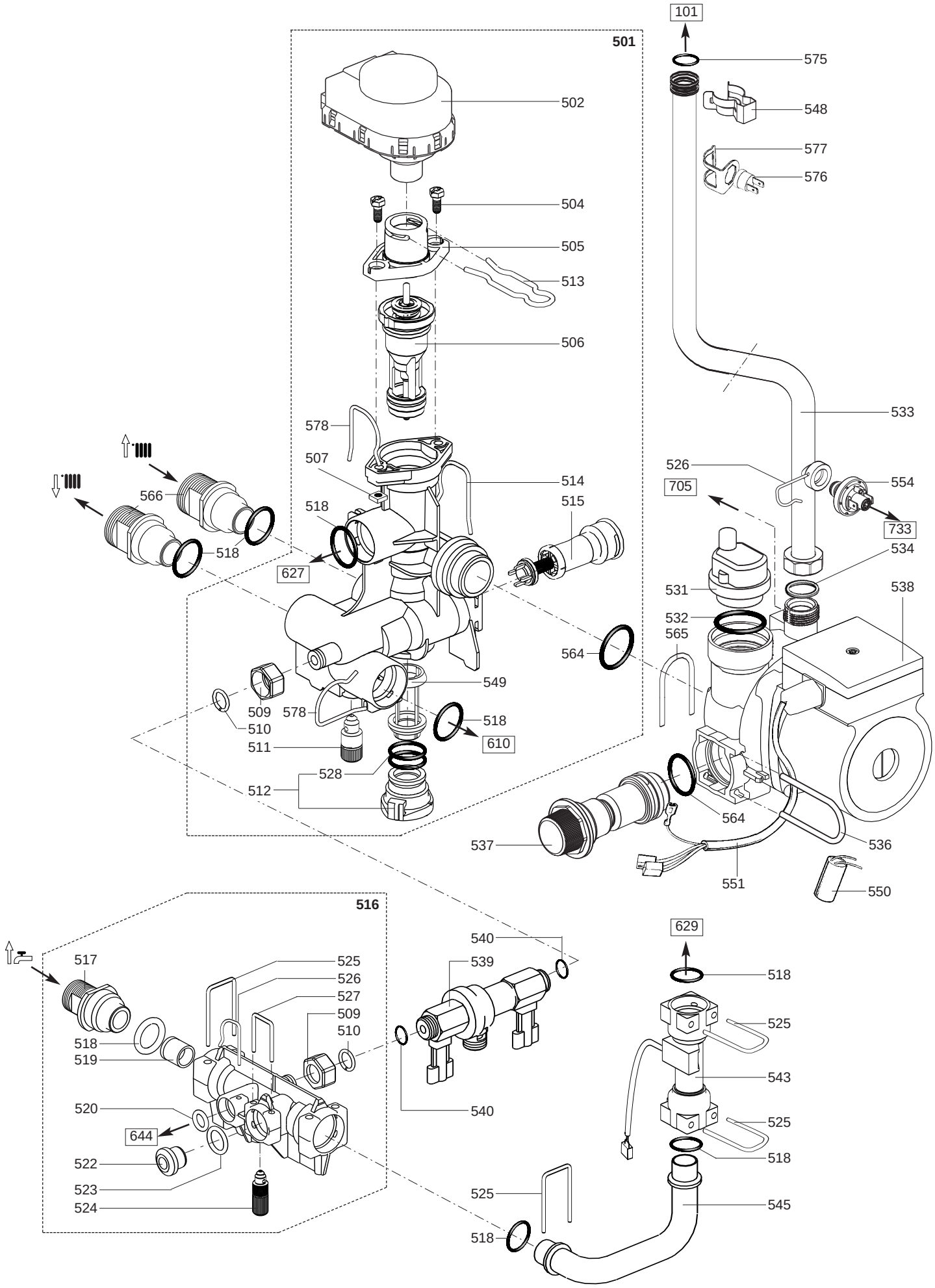
501
502
504
505
513
506
578
507
514
515
518
627
566
518
549
509
578
510
511
518
610
528
512
564
101
575
548
577
576
533
526
705
554
733
534
531
538
532
565
564
537
536
551
550
516
517
525
526
527
509
510
518
519
520
644
522
523
524
540
539
540
629
518
525
543
525
518
525
545
518

Rep.	Désignation	Référence	Autre	Type	FF		Date de	Date à
0500	**BLOC HYDRAULIQUE**							
0501	BLOC CHAUFFAGE EQUIPE	61306595			■			
0502	MOTEUR DE VANNE 3 VOIES	61302483			■			
0504	VIS HX M 5-12	61010131			■			
0505	INTERFACE	61304003			■			
0506	CLAPET VANNE 3 VOIES	61303330			■			
0507	ECROU M 5	61016604			■			
0509	ECROU 3/8" EP: 11	60020746-20			■			
0510	JONC	61302621			■			
0511	PURGEUR EQUIPE (Pochette)	60081028			■			
0512	BOUCHON EQUIPE	61305112			■			
0513	EPINGLE	61304002			■			
0514	EPINGLE	61302332			■			
0515	BY-PASS	61305111			■			
0516	BLOC SANITAIRE EQUIPE	61317030			■			
0517	RACCORD	61302753			■			
0518	JOINT TORIQUE D: 17-4	60024164-51			■			
0519	LIMIT. DEBIT 14L A/R	61316751			■			
0520	JOINT TORIQUE D: 8.9-2.7	60021061-14			■			
0522	BOUCHON	61303675			■			
0523	JOINT TORIQUE D: 13.6-2.7	60021061-18			■			
0524	PURGEUR EQUIPE (Pochette)	60081904			■			
0525	EPINGLE	61016206-02			■			
0526	CLIP	61010005			■			
0527	EPINGLE	61303234			■			
0528	JOINT TORIQUE D: 22-2	60022113-03			■			
0531	TETE DE DEGAZEUR (Ensemble)	61304608			■			
0532	JOINT DE DEGAZEUR	61304618			■			
0533	TUBE DE REFOULEMENT DE POMPE	60000207			■		12/05	
	TUBE DE REFOULEMENT DE POMPE	61314830			■			11/05
0534	JOINT TORIQUE D: 16-1.9	61009833-37			■			
0536	CLIP	61302720			■			
0537	SOUPAPE DE SECURITE	61305113			■			
0538	POMPE + DEGAZEUR 15/50	61301964			■			
	POMPE + DEGAZEUR 15/60	61303461			■			
0539	DISCONNECTEUR	61303319			■			
0540	JOINT PLAT D: 15-8.5-1.5	60030867			■			
0543	DEBISTAT	61304982			■			
0545	TUBE EAU FROIDE SANITAIRE	61303215			■			
0548	CLIP	61307589			■			
0549	FILTRE CHAUFFAGE	61016502			■			
	FILTRE-BUTEE	61312851			■			
0550	CONDENSATEUR	61000652-10			■			
0551	CABLAGE DE POMPE (2 VITESSES)	61306995			■			
0554	DETECTEUR DE PRESSION 0.4 BAR	61311660			■			
0564	JOINT TORIQUE D: 24.6-3.6	61009834-30			■			
0565	CLIP	60030898-03			■			
0566	RACCORD	61303920			■			
0575	JOINT TORIQUE D: 17.86-2.62	61308091			■			
0576	THERMISTANCE	61314258			■			
0577	CLIP	61010050			■			
0578	CLIP	61010012			■			

600

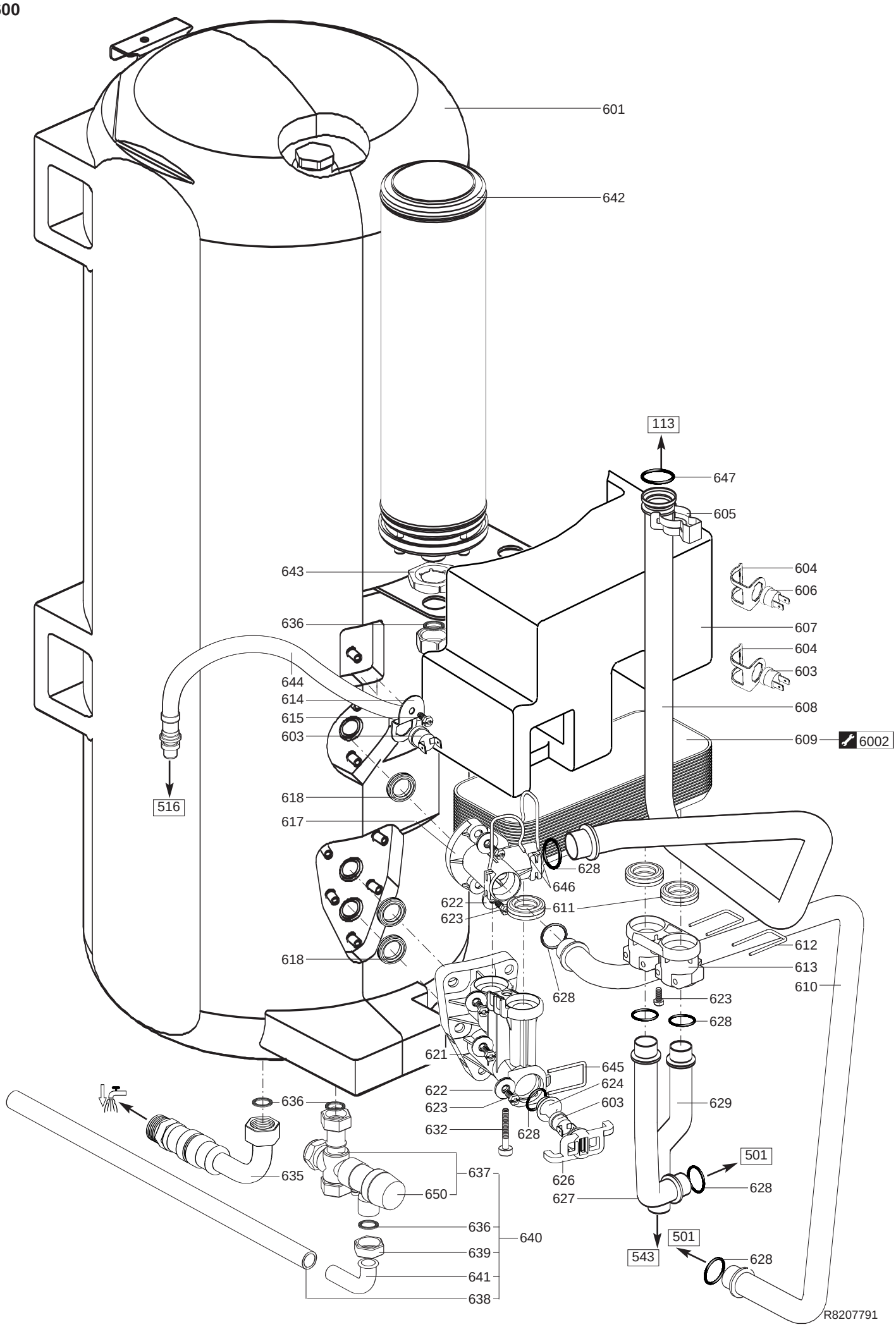
601
642
113
647
605
643
604
606
636
607
604
603
644
614
608
615
603
609
6002
516
618
617
628
646
622
611
623
612
618
613
610
628
623
628
621
645
624
622
603
629
623
632
628
636
501
637
635
626
628
650
627
636
640
501
639
543
628
641
638
R8207791

Rep.	Désignation	Référence	Autre	Type	FF		Date de	Date à
0600	**BALLON**							
0601	BALLON 45L ENS	61317027			■			
	JOINT BRIDE	61317346			■			
0603	THERMISTANCE	61314258			■			
0604	CLIP	61010050			■			
0605	CLIP	61307589			■			
0606	SECURITE THERMIQUE 100Â°C	61010572			■			
0607	ISOLANT ECHANGEUR SANITAIRE	61303156			■			
0608	TUBE DEPART CHAUFFAGE	61314700			■			
0609	ECHANGEUR SANITAIRE 16 PLAQUES	61314111			■			
0610	TUBE DEPART CHAUFFAGE	61314831			■			
0611	JOINT AUTO ETANCHE	61002249			■			
0612	EPINGLE	61016206-02			■			
0613	INTERFACE ECHANGEUR	61302492			■			
0614	SUPPORT	61303369			■			
0615	VIS HSX M 5-8	61302631			■			
0617	INTERFACE SUPERIEURE EQUIPEE	61302533			■			
0618	JOINT AUTO ETANCHE	61302622			■			
0621	INTERFACE INFERIEURE EQUIPEE	61306596			■			
0622	RONDELLE	61304158			■			
0623	VIS HX M 5-12	61010131			■			
0624	COUPELLE	61303238			■			
0626	CLIP	61303237			■			
0627	TUBE DEPART	61314693			■			
0628	JOINT TORIQUE D: 17-4	60024164-51			■			
0629	TUBE EAU FROIDE SANITAIRE	61314692			■			
0632	VIS HSX M 5-80	61303236			■			
0635	TUBE EAU CHAUDE	61305099			■			
0636	JOINT PLAT D: 18.4-12.2-1.5	60061855-14			■			
0637	SOUPAPE DE SECURITE 7 BARS	61304749			■			
0638	TUBE PVC D: 13x17 L: 1M	60081266-02			■			
0639	ECROU 1/2" EP: 12	60020747-28			■			
0640	SOUPAPE DE SECURITE (Pochette)	61305178			■			
0641	DOUILLE DE RACCORDEMENT	61010430			■			
0642	VASE D'EXPANSION	61316921			■			
0643	CONTRE ECROU H 1/2"	60031139			■			
0644	DURIT	61314703			■			
0645	EPINGLE	61303316			■			
0646	CLIP	61010012			■			
0647	JOINT TORIQUE D: 17.86-2.62	61308091			■			
0650	SOUPAPE 7 BARS	60000437			■			

700

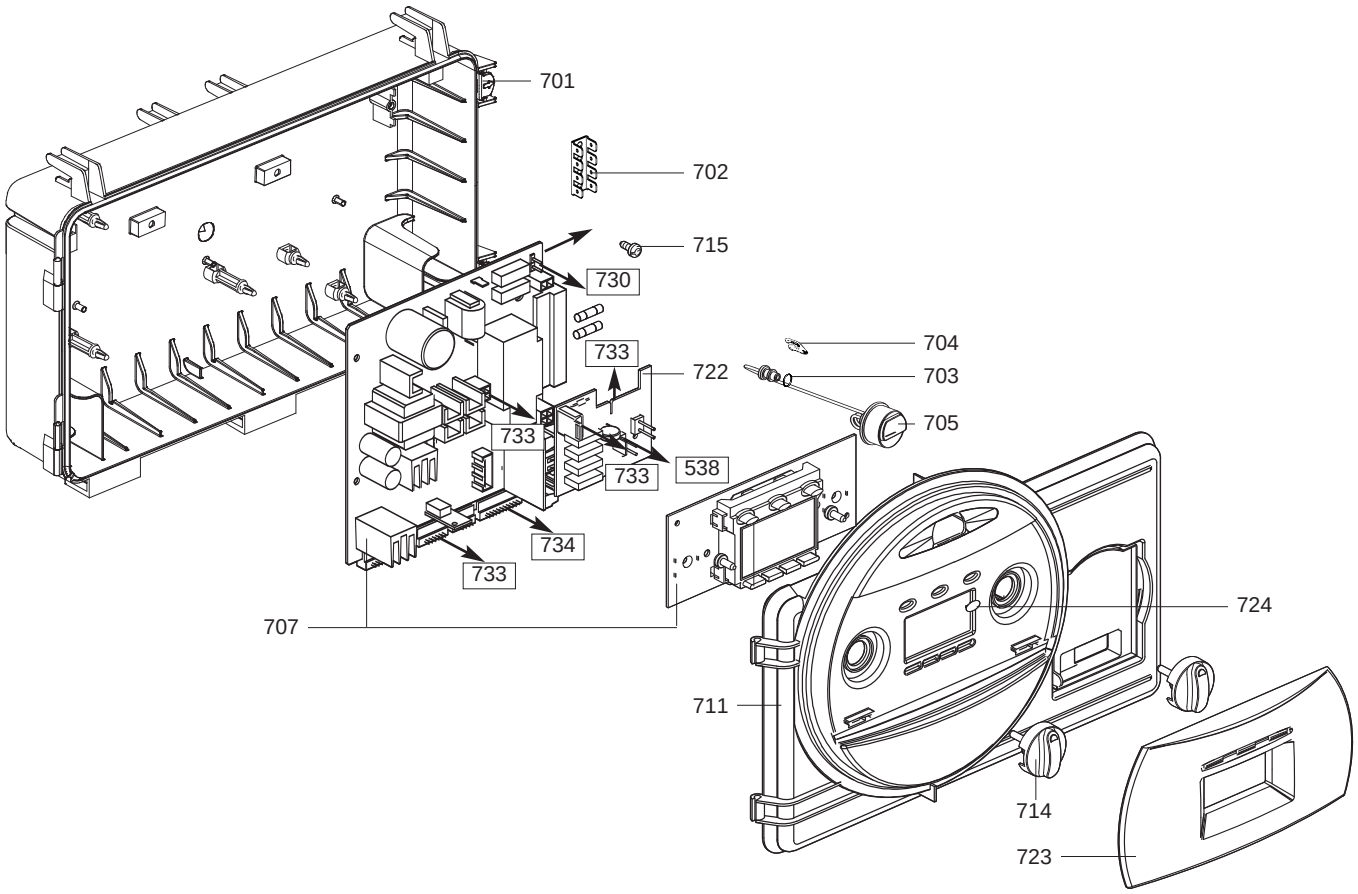
701
702
715
730
704
733
722
703
705
733
538
733
734
733
707
724
711
714
723

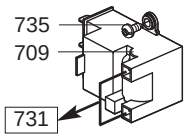
735
709
731

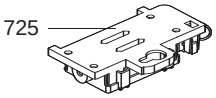
725

Rep.	Désignation	Référence	Autre	Type	FF		Date de	Date à
0700	**BOITIER ELECTRIQUE**							
0701	FOND DE BOITIER	61314868			■			
0702	BARRETTE CONNEXION	61002725			■			
0703	JOINT TORIQUE D: 5.7-1.9	61009834-10			■			
0704	CLIP	61002406			■			
0705	MANOMETRE	61305005			■			
0707	CIRCUITS IMPRIMES	60000284			■			
0709	ALLUMEUR	61002105-20			■			
0711	COUVERCLE BOITIER ELECTRIQUE	61315144			■			
0714	BOUTON BLANC	61312930			■			
0715	VIS A TOLE TCBL D:4 L:10	61020509			■			
0722	CIRCUIT IMPRIME CAR. EXTENSION	61314958			■			
0723	PORTE EQUIPEE	61316562			■			
0724	OBTURATEUR	61315794			■			
0725	BOITIER RACCORDEMENT T.A.	61316129			■			
0726	FUSIBLE 250V 2A	60054442			■			
0730	CABLAGE ALIMENTATION	61315456			■			
0731	CABLAGE ELECTRODE	61308086			■			
0733	FAISCEAU DE CABLES	60000216			■		12/05	
	FAISCEAU DE CABLES	61315459			■			11/05
0734	CABLAGE INTERCONNEXION	61315460			■			
0735	VIS A TOLE CBLSX D: 4.2-9.5	61010125			■			

800

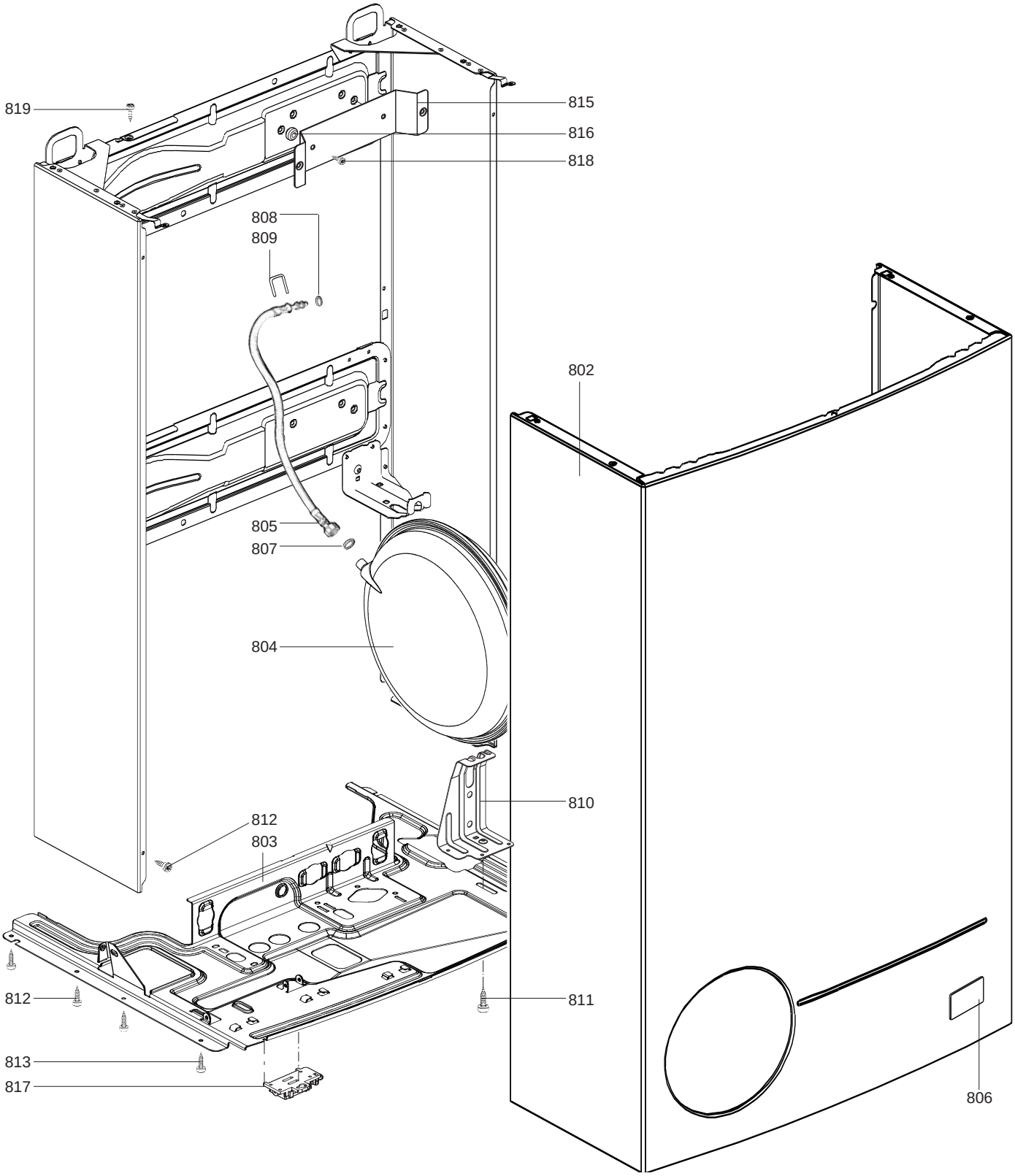
819
815
816
818
808
809
802
805
807
804
810
812
803
812
811
813
817
806

Rep.	Désignation	Référence	Autre	Type	EUROCON DELTA 35 FF		Date de	Date à
0800	**CHASSIS-HABILLAGE**							
0802	HABILLAGE ENS	61306621			■			
0803	TOLE PROTECTION	61303185			■			
0804	VASE D'EXPANSION	60056676-06			■			
0805	DURIT (Pochette)	61306594			■			
0806	PLAQUE DE MARQUE	61316251			■			
0807	JOINT PLAT D: 12-8.1-2	61308868			■			
0808	JOINT TORIQUE D: 8.9-2.7	61009834-14			■			
0809	CLIP	61010005			■			
0810	PATTE SUPPORT	61305617			■			
0811	VIS A TOLE CBLSX D: 6.3-13	61010648			■			
0812	VIS A TOLE CBLSX D:4.2-12.5	61010847			■			
0813	VIS A TOLE CBLSX D: 4.2-9.5	61010125			■			
0815	PATTE D'ACCROCHAGE	61314757			■			
0816	ENTRETOISE	61314844			■			
0817	BOITIER RACCORDEMENT T.A.	61316129			■			
0818	VIS A TOLE CBLSX D: 6.3-19	61010127			■			
0819	VIS A TOLE CBLSX D: 6.3-19	61014516			■			

900

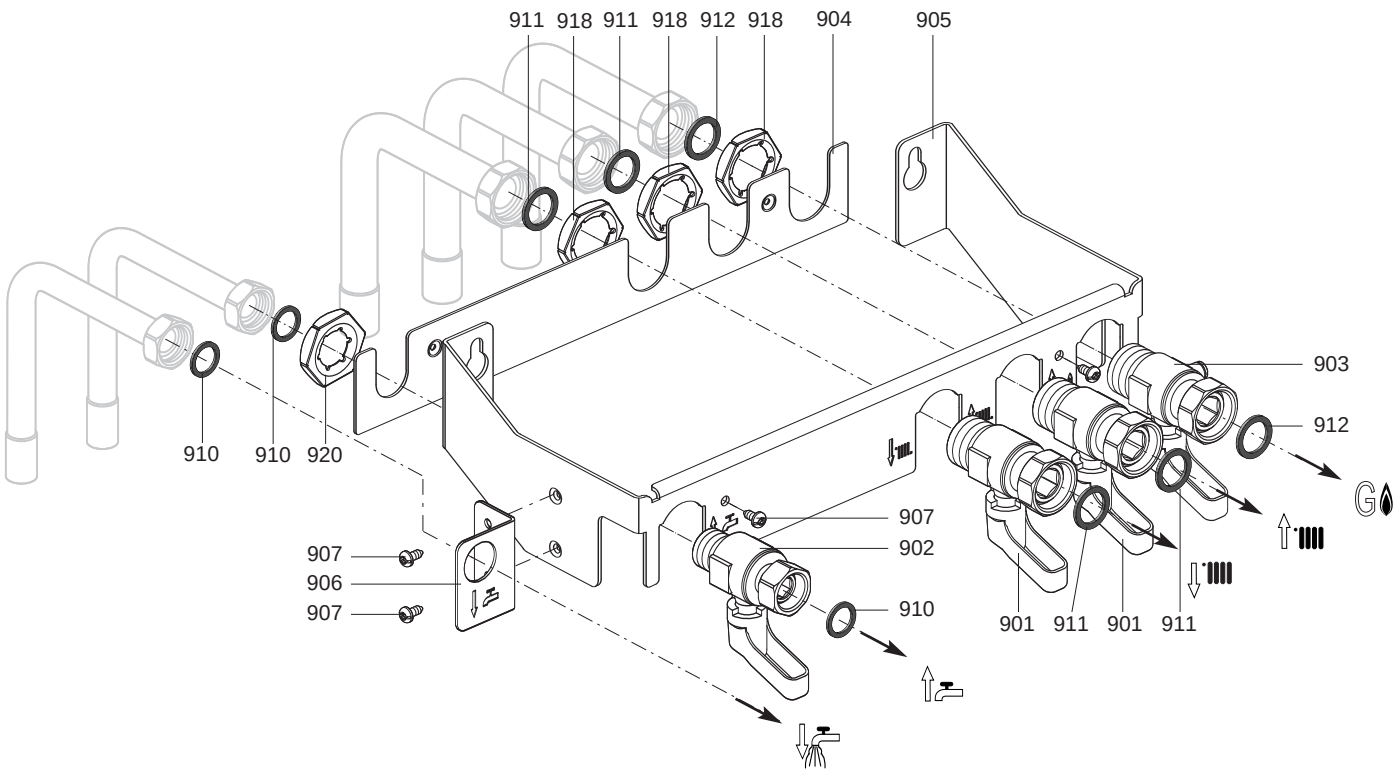
911
918
911
918
912
918
904
905
903
912
910
910
920
907
902
907
906
907
910
901
911
901
911

921

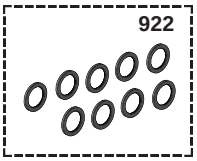
922

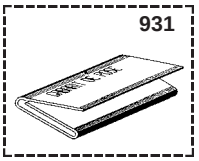
931

Rep.	Désignation	Référence	Autre	Type	EUROCON DELTA 35 FF		Date de	Date à
0900	**PREFABRICATION**							
0901	ROBINET DC-RC CHAUFFAGE	61313367			■			
0902	ROBINET EAU	61313368			■			
0903	ROBINET GAZ	61313366			■			
0904	BRIDE DE PREFABRICATION	61315461			■			
0905	TOLE DE PREFABRICATION	61313361			■			
0906	EQUERRE	61313365			■			
0907	VIS A TOLE CBLSX D: 4.2-9.5	61010125			■			
0910	JOINT PLAT D: 18.4-12.2-1.5	60061855-14			■			
0911	JOINT PLAT D: 24-17-1.5	60061855-19			■			
0912	JOINT PLAT D: 24-18.2-1.5	60022835-01			■			
0918	CONTRE ECROU 3/4"	60031140			■			
0920	CONTRE ECROU H 1/2"	60031139			■			
0921	FIXATION (Pochette)	61303711			■			
0922	JOINTS (Pochette)	61316122			■			
0931	GABARIT DE POSE	61316123			■			

5000

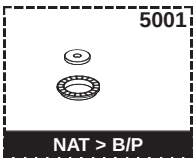

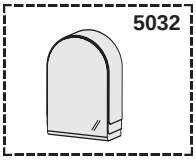

6000

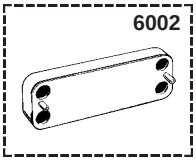

Rep.	Désignation	Référence	Autre	Type	EUROCON DELTA 35 FF		Date de	Date à
5000	**OPTIONS**							
5001	EQT TRANSF NAT > BUT/PROP	61316907			■			
5032	SONDE EXTERIEURE	61316030			■			
6000	**MAINTENANCE**							
6002	INTERFACE DETARTRAGE ECH. PLA.	61011075			■			

LISTE DES ABRÉVATIONS

EC ..... : Eau chaude.
EF ..... : Eau froide.
C ..... : Résistance Céramique (Chauffe normale).
Ca ..... : Résistance Céramique (Chauffe accélérée).
TP ..... : Résistance ThermoPlongeur.
1F ..... : Avec Robinetterie.
2F ..... : Sans Robinetterie.
3F ..... : Avec Robinetterie et une sortie supplémentaire.
AMI ..... : Avec Mélangeur Intégré.
SMI ..... : Sans Mélangeur Intégré.
TYPE ..... : Indique la nature de l'appareil.
PN ..... : Ces références concernent uniquement un appareil à Pression Normale.
BP ..... : Ces références concernent uniquement un appareil à Basse Pression.
PV ..... : Ces références concernent uniquement un appareil à Puissance Variable.
PF ..... : Ces références concernent uniquement un appareil à Puissance Fixe.

PLAQUE SIGNALÉTIQUE

NUMÉRO DE SÉRIE

Ex: 1 95 065004 - 31

- 31 → Indice technique de l'appareil
- 065004 → Code séquentiel
- 95 → Année de fabrication
- 1 → Mois de fabrication : de 1 à 9 ➞ Janvier à Septembre
  - O ➞ Octobre
  - N ➞ Novembre
  - D ➞ Décembre

Les renseignements portés sur les tarifs et documentations commerciales ou techniques, les schémas et côtes d'encombrements sont donnés à titre indicatif et valables à un instant donné. Le CONSTRUCTEUR se réserve le droit d'apporter toutes modifications de présentation, de forme, de dimension, de conception ou matière à ses produits.